270600081

Перв. прим.

Справ. №

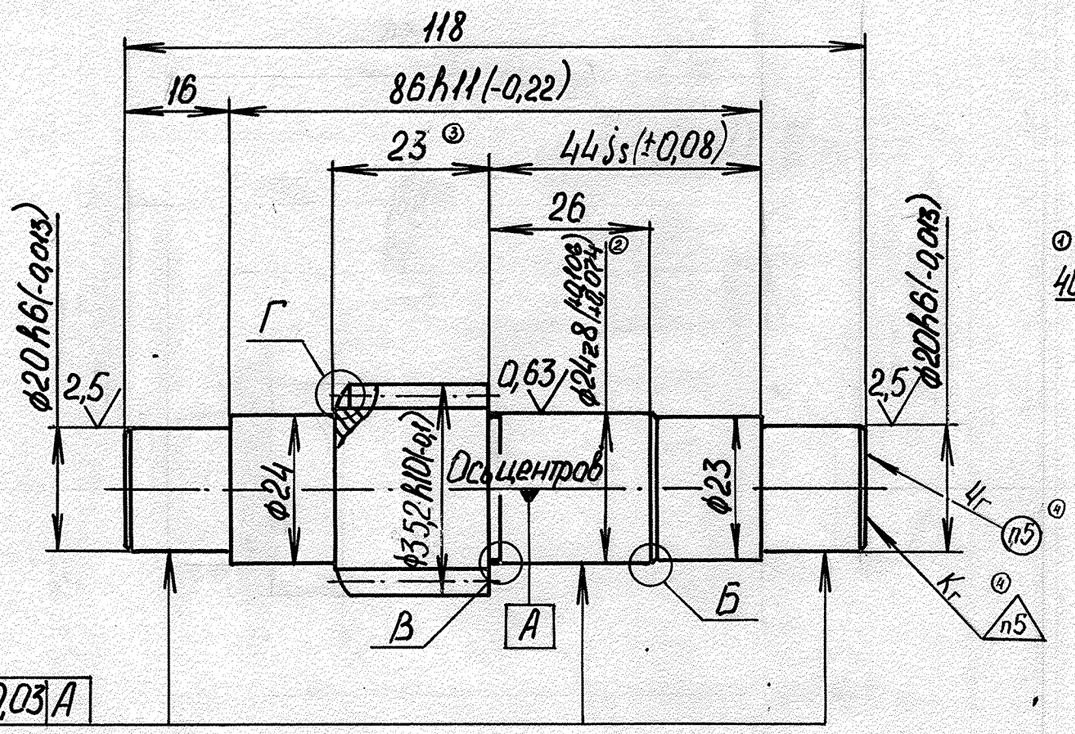

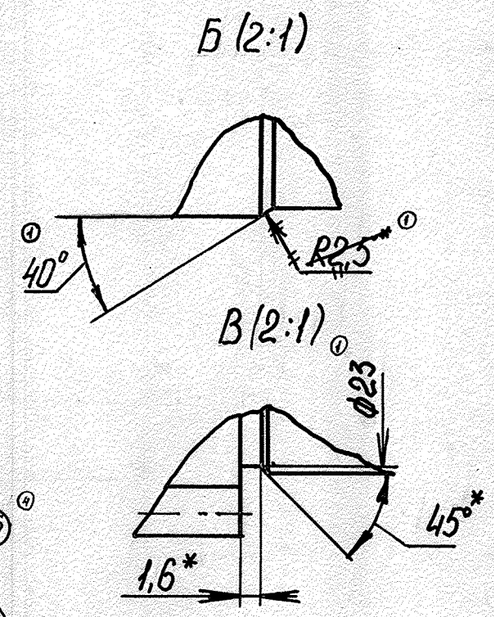

Модуль	m	2
Число зубьев	z	15
Нормальный исходный контур	-	ГОСТ 13755-81
Коэффициент смещения	X	0,3
Степень точности	-	④ ~~7-Сс~~ 8-В ГОСТ 1643-81
Длина общей нормали	W	9,687 ④ ~~-0,055 -0,125~~ -0,1 -0,2
Делительный диаметр	d	30

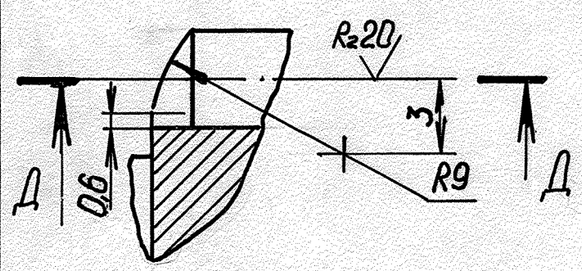

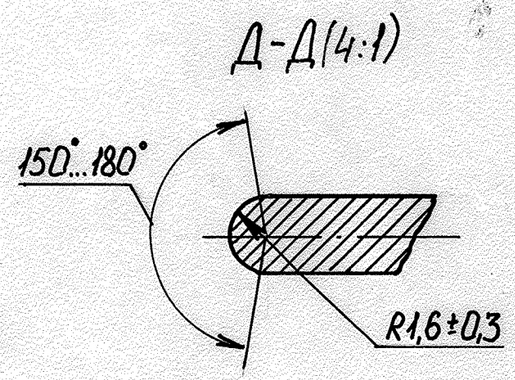

① 1.* Размеры обеспечиваются инструментом.
2. Нитроцементовать h 0,4...0,9 ≥ 57 HRCэ.
3. Неуказанные предельные отклонения размеров отверстий по H14, валов - по h14, остальных - по $\pm\frac{IT14}{2}$.
4. Покрытие Хим. Окс. прм.
④ 5. Маркировать и клеймить шрифтом 3.

4	-	27.89		21.04.98	270600081
3	-	27.68		23.08.95	
2	-	27.19		31.01.95	
1	-	27.07		29.12.94	
Изм.	Лист	№ докум.	Подп.	Дата	Вал
Разраб.		Лапидус		25.11.92	Лит. / Масса / Масштаб 1:1
Пров.		Илюшин		5.02.93	Лист / Листов 1
Т.контр.		Туманов			
Н.контр.		Галяткина			Сталь 20Х ГОСТ 4543-71
Утв.		Тихомиров		5.02.93	ОГК-С

Формат А3

Инв. № подл. | Подп. и дата | Взамен инв. № | Инв. № дубл. | Подп. и дата

237