270600019

Перв. примен. | Справоч. № | Подп. и дата | Инв. № дубл. | Взам. инв. № | Подп. и дата | Инв. № подл.

Rz40 (√)

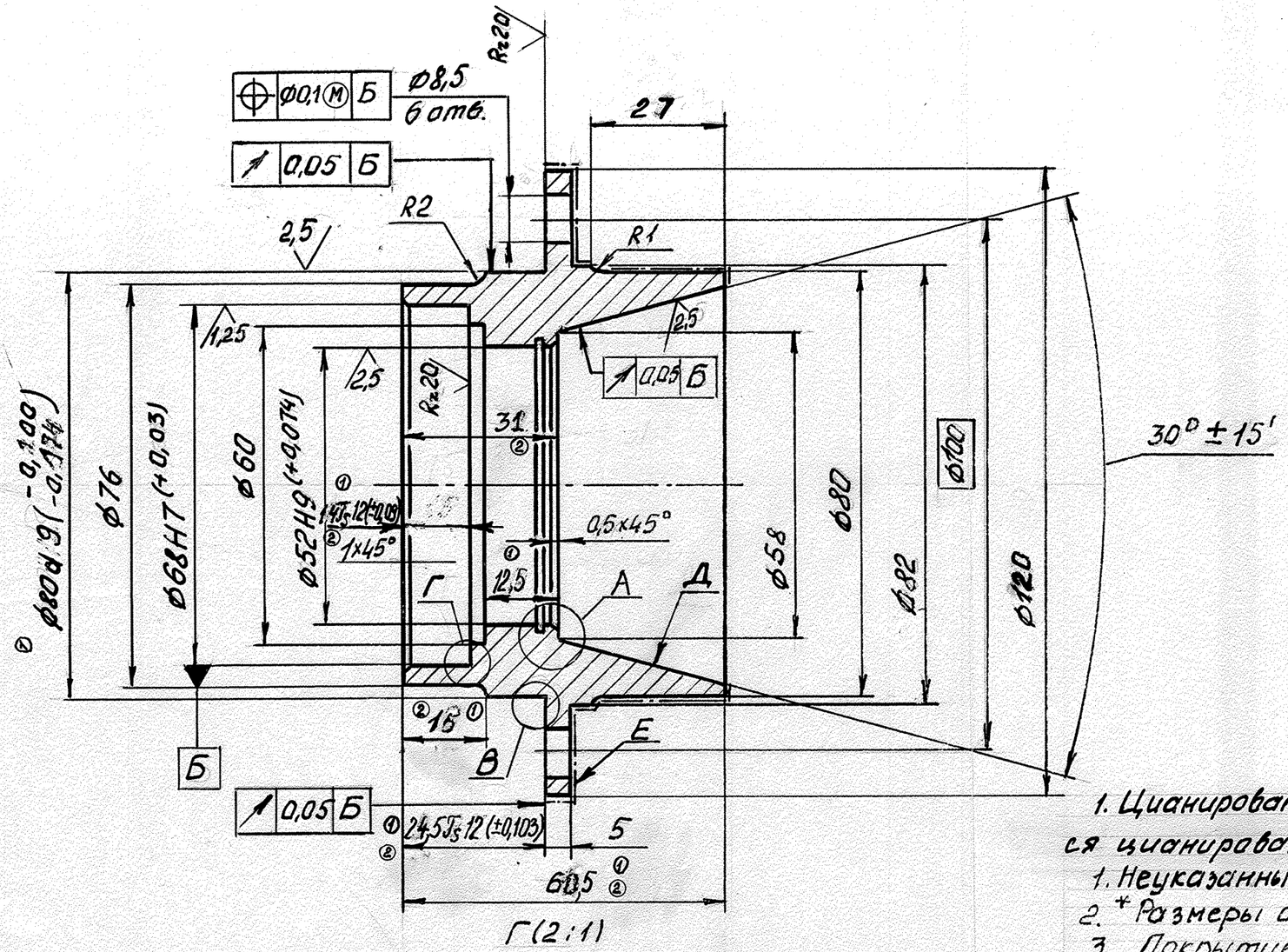

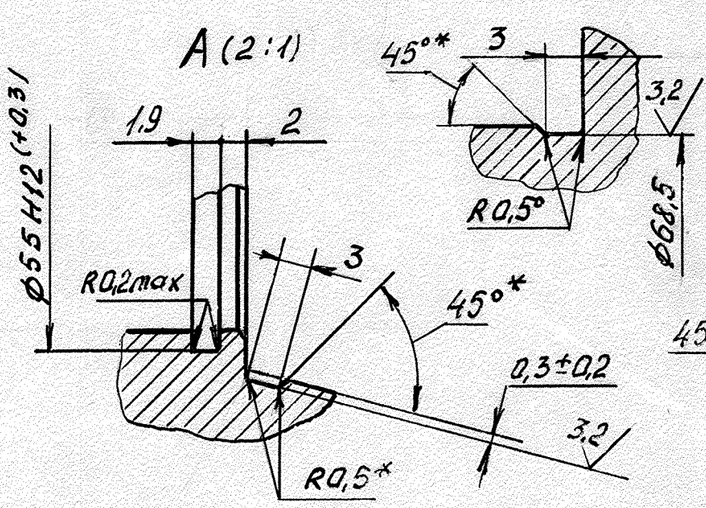

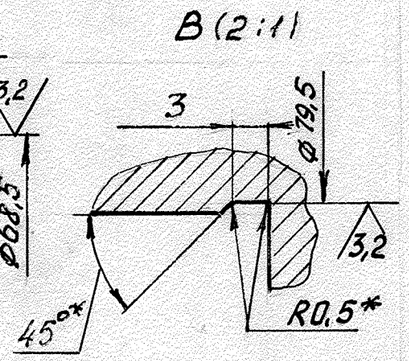

1. Цианировать h 0,15...0,4 ≥ 69 HR N30 поверхность Д. Допускается цианирование кругом
1. Неуказанные предельные отклонения размеров по ОСТ10022-80.
2. * Размеры обеспечиваются инструментом.
3. Покрытие поверхности Е эмаль МЛ-152, черная, ГОСТ 18099-78, IV, 6-4-ХЛ1.

					270600019			
2	–	27.68		23.08.95				
1	-	27.08		20.12.94				
Изм.	Лист	№ докум.	Подп.	Дата				
Разраб	Фирсова			10.12.92	Стакан	Лит.	Масса	Масштаб
Пров.	Илюшин			5.02.93		0		1:1
Т.контр	Туманов					Лист	Листов 1	
Н.контр					Сталь 20Х ГОСТ 4543-71	РМ3		ОГГ-С
Утв.	Тихомиров			5.2.93				

Копировал: Формат А3