270600007

Rz40 (√)

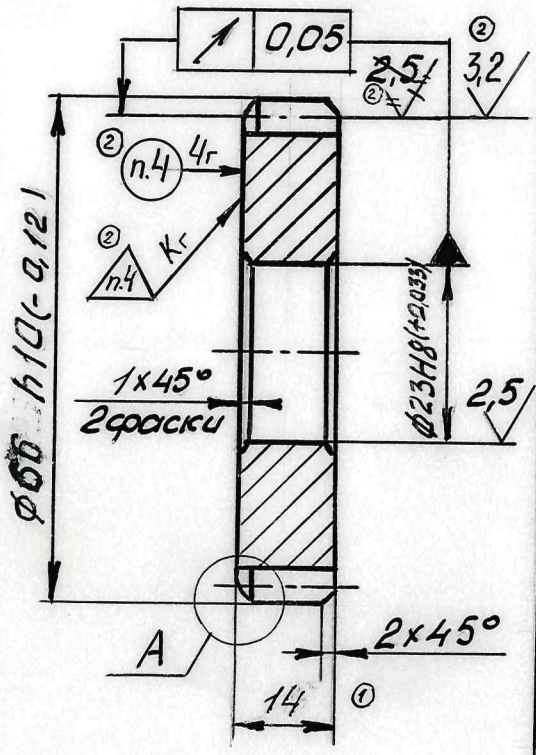

Модуль	m	2
Число зубьев	z	31
Нормальный исходный контур	–	ГОСТ 13755-81
Степень точности	–	8-В ② ~~7-Б~~ ГОСТ 1643-81
Коэффициент смещения	X	0
Длина общей нормали	W	21,533 $^{-0,1}_{-0,2}$ ② $^{-0,055}_{-0,105}$
Диаметр делительной окружности	$d_д$	62
Обозначение чертежа сопрягаемого колеса	–	

А (4:1)

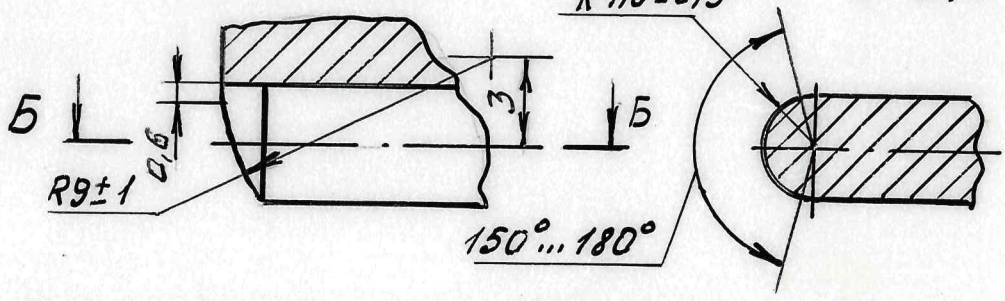

Б–Б (4:1)

1. Цианировать h 0,15...0,4 ≥ 69 HRN 30.
2. Неуказанные предельные отклонения размеров по ОСТ 100022-80.
3. Покрытие Хим. Окс. прм.
② 4. Маркировать и клеймить шрифтом 3.

Изм.	Лист	№ докум.	Подпись	Дата
2	–	27.89		20.04.98
1	–	27.68		23.08.95

Разраб.	Фирсова		25.11 92.
Пров.	Илюшин		5.06 93
Т. контр.	Туманов		
Н. контр.			
Утв.	Тихомиров		

270600007

Шестерня

Лит.	Масса	Масштаб
0		1:1

Лист | Листов 1

Сталь 20Х ГОСТ 4543-71

РМЗ ОГК-С

Перв. примен. | Справ. № | Подпись и дата | Инв. № дубл. | Взам. инв. № | Подпись и дата | Инв. № подл. 217