270600008

Перв. примен. | Справ. № | Подп. и дата | Инв. № дубл. | Взам. инв. № | Подп. и дата | Инв. № подл.

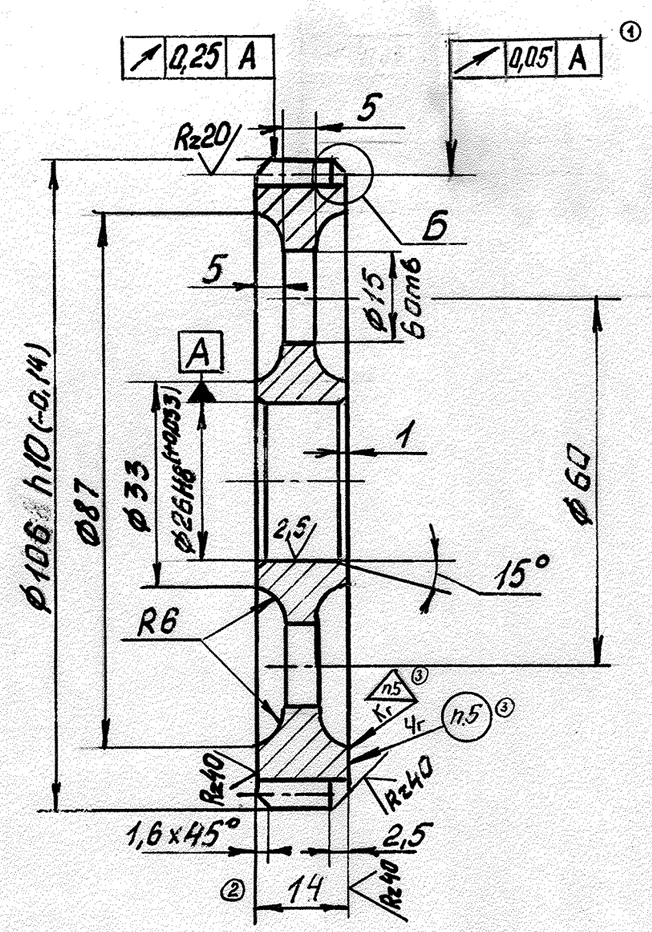

Б (М4:1)

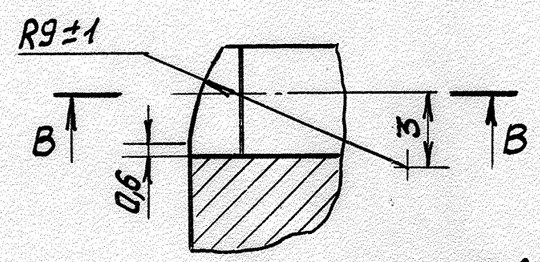

В-В (М4:1)

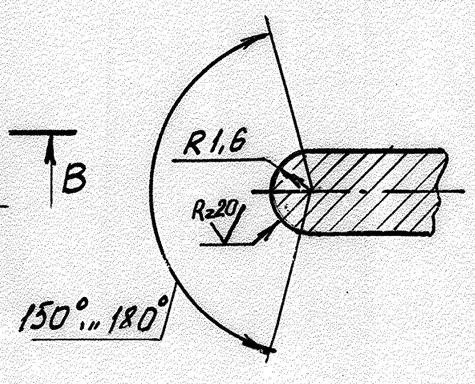

Модуль	m	2
Число зубьев	Z	51
Нормальный исходный контур	–	ГОСТ 13755-81
Степень точности	–	8-В ③ ГОСТ 1643-81
Коэффициент смещения	X	0
Длина общей нормали	W	33,902 $^{-0,11}_{-0,21}$ ③ $^{-0,070}_{-0,120}$
Диаметр делительной окружности	$d_д$	102
Обозначение чертежа сопряжённой шестерни		

1. Цементировать h 0,15...0,4 ≥ 69 HRN 30.
2. Неуказанные предельные отклонения размеров штамповки по ГОСТ 7505-74, класс точности II.
3. Неуказанные предельные отклонения размеров по ОСТ 100022-80.
4. Покрытие: Хим. окс. прм.
③ 5. Маркировать и клеймить шрифтом 3.

Изм.	Лист	№ докум.	Подп.	Дата	270600008			
3	–	27.89		20.04.93				
2	–	27.68		23.08.95				
1	–	27.24		17.02.95				
Разраб.		Фирсова		25.11.92	Колесо	Лит.	Масса	Масштаб 1:1
Пров.		Илюшин		5.02.93		а		
Т.контр.		Туманов				Лист	Листов 1	
Н.контр.					Сталь 20Х ГОСТ 4543-71	РМЗ		а
Утв.		Тикомиров		5.02.93				

Копировал: Формат А3