МЛИ2.01.00

Ra 12,5

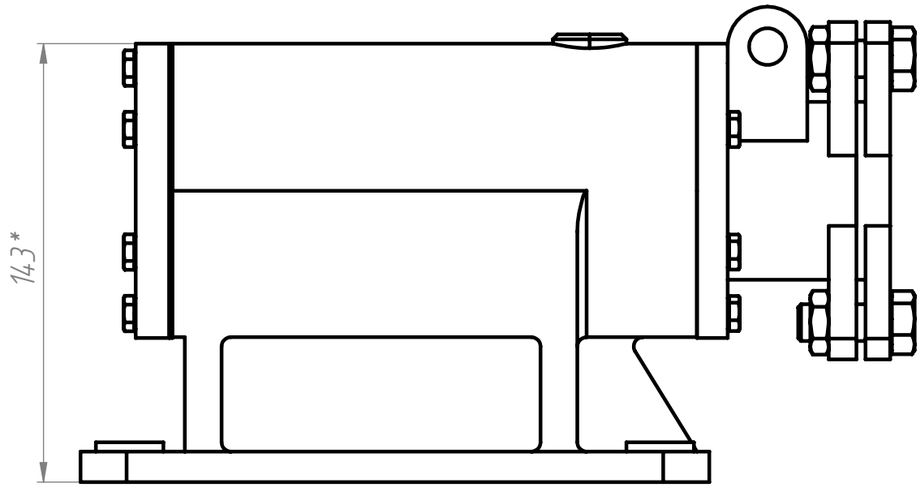

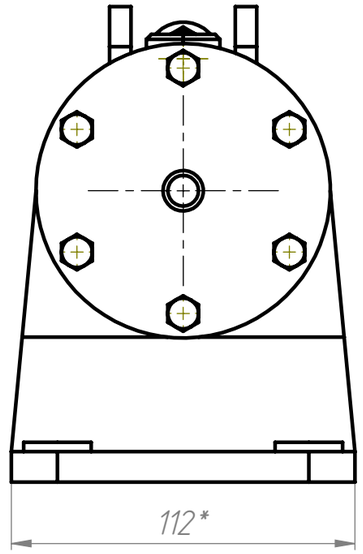

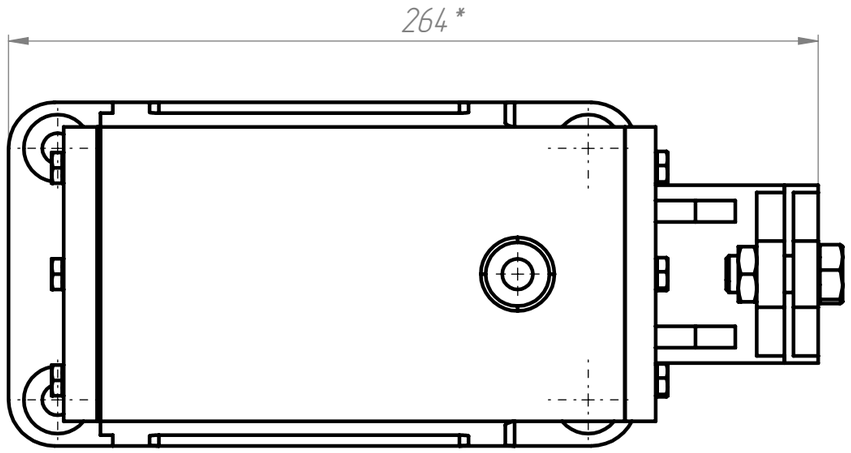

Позиция	Обозначение	Наименование	К-во
1	МЛИ2.00.01	Корпус	1
2	МЛИ2.00.02	Крышка	1
3	МЛИ2.00.03	Фланец	1
4	МЛИ2.00.06	Стакан	1
5	2-280-58 по ГОСТ 9833 - 73	Кольцо уплотнительное	1
6	2-540-58 по ГОСТ 9833 - 73	Кольцо уплотнительное	1
7	ВТ - 1 № 14 по ГОСТ 288 - 72	Войлок	1
8	МЛИ2.00.07	Прокладка	1
9	ISO 4017 - M6 x 25-N	Болт	12
10	ISO 4018 - M12 x 30-WN	Болт	2
11	ISO - 4035 - M12 - N	Гайка	2

1 *Размеры для справок.
2 Общие допуски по ГОСТ 30893.1: H14, h14, ± IT14/2.

Изм.	Лист	№ докум.	Подп.	Дата
Разраб.		Мельников Л.И.		
Пров.				
Т. контр.				
Н. контр.				
Утв.				

МЛИ2.01.00

Сборка корпуса

Лит.	Масса	Масштаб
	12257.88	1:2

Лист 1 | Листов 1

Polytech
Voltage Machine

Перв. примен. | Справ. № | Подп. и дата | Инв. № дубл. | Взам. инв. № | Подп. и дата | Инв. № подл.

Копировал | Формат А3

Файл: Сборка корпуса - МЛИ2.01.00