МЛИ2.00.04

Ra 12,5

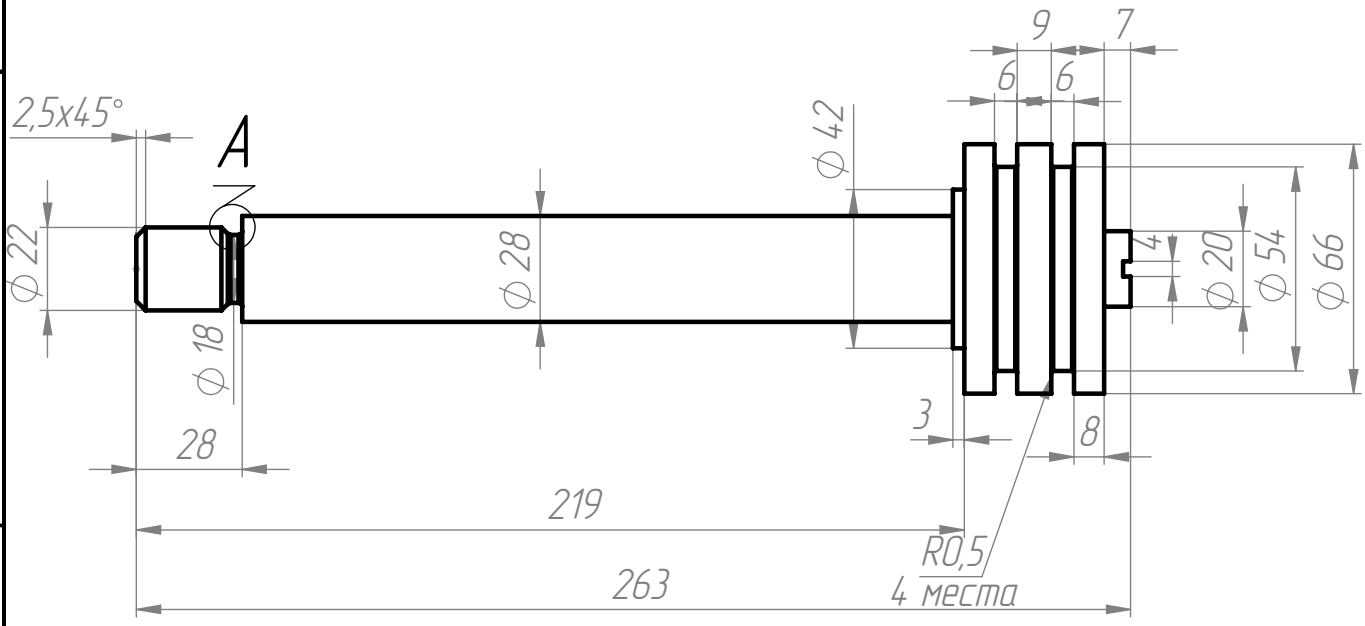

A (1 : 1)

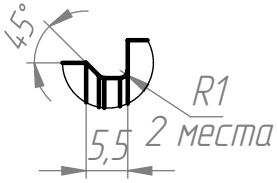

1 *Размеры для справок.
2 Общие допуски по ГОСТ 30893.1: H14, h14, ± IT14/2.

Изм.	Лист	№ докум.	Подп.	Дата	МЛИ2.00.04		
Разраб.		Мельников Л.И.			Поршень	Лит.	Масса 1910.18	Масштаб 1:5
Пров.						Лист 1	Листов 1
Т. контр.						Polytech Voltage Machine	
Н. контр.							
Утв.							

Перв. примен. | Справ. № | Подп. и дата | Инв. № дубл. | Взам. инв. № | Подп. и дата | Инв. № подл.

Копировал | Формат А4

Файл: Поршень – МЛИ2.00.04